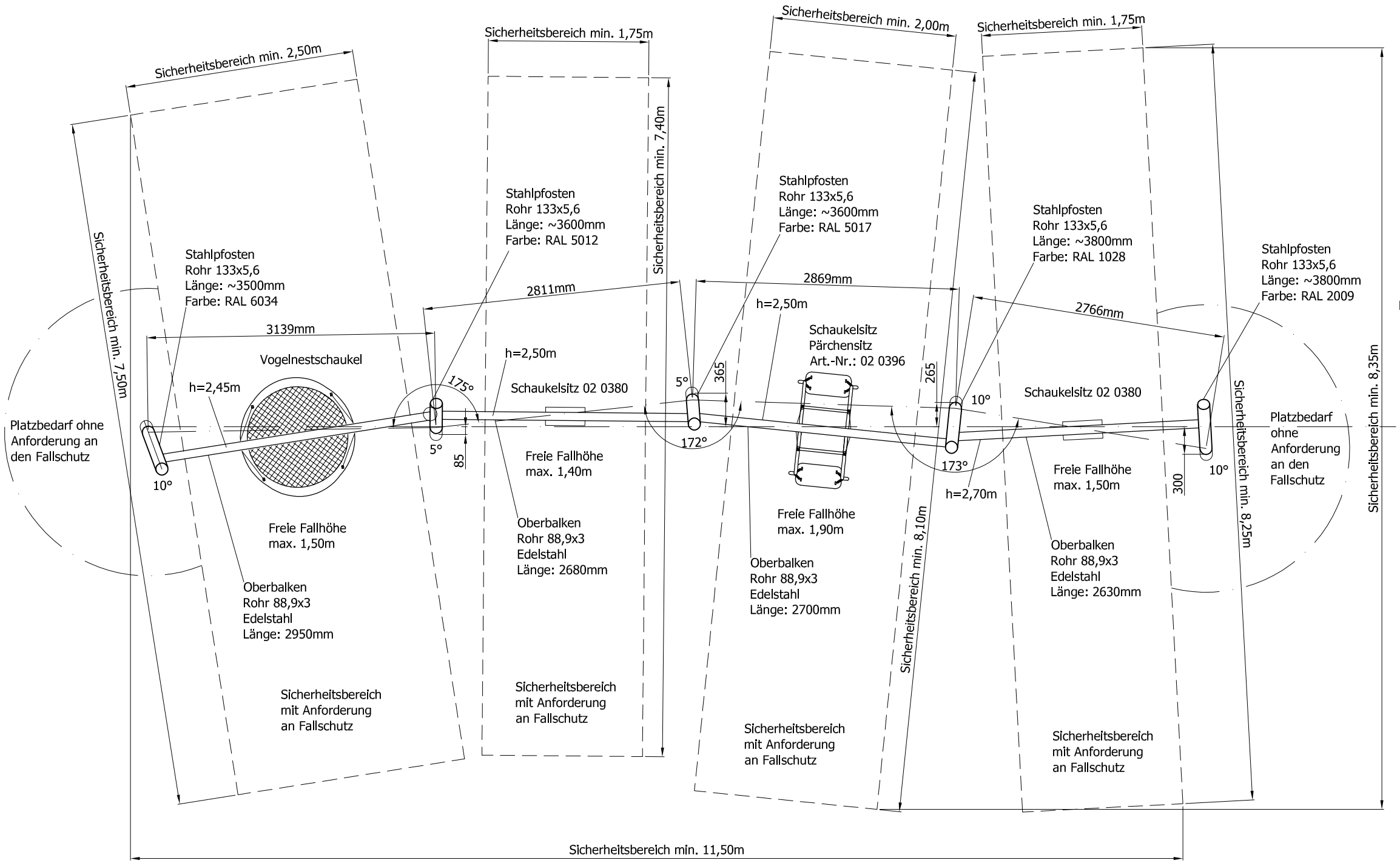

Fundamentschnitt
Stahlpfosteneinbau

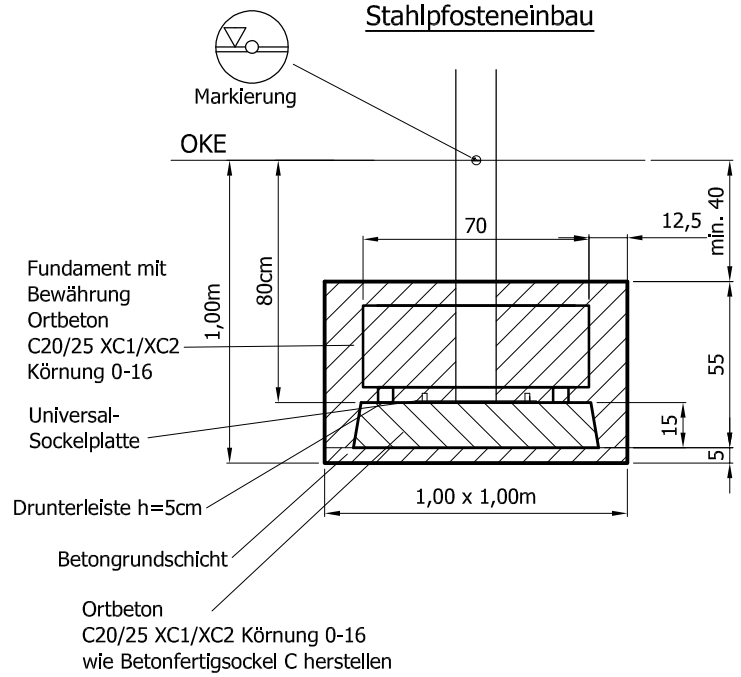

Detail Bewährungskorb
(2 mal pro Fundament)

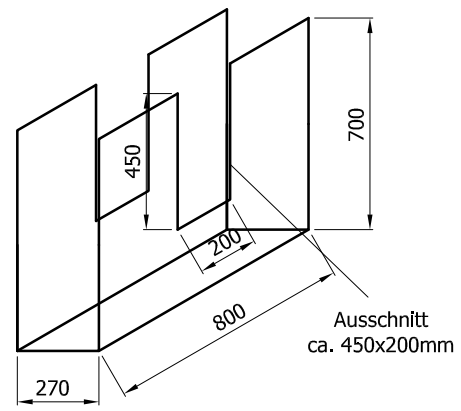

Q- 188A Matte

Diese Zeichnung ist Eigentum der Firma:
ESF Emsland Spiel- und Freizeitgeräte GmbH & Co. KG
Thyssenstraße 7, 49744 Geeste
Tel: 05937/ 97189-0 ; Fax: 05937/ 97189-90
Alle Rechte sind bei den Autoren.
Diese Unterlagen dürfen nicht ohne Zustimmung der o. g. Firma in den Ausschreibungen verwendet werden.
Der nicht autorisierte Nachbau ist kostenpflichtig.

Änderung	Datum	gez.
Maße ergänzt	23.01.20	MC
Farben ergänzt	16.12.19	MC

Ausführungszeichnung

4-fach Torschaukel
BV: Duisburg, Franz-Lenze-Platz

Kinderland
Emsland Spielgeräte
ESF Emsland Spiel- und
Freizeitgeräte GmbH & Co KG
Thyssenstraße 7, 49744 Geeste
Telefon: 05937 97189-0 Telefax: 05937 97189-90
kinderland@emsland-spielgeraete.de
www.emsland-spielgeraete.de

Maßstab	1:50/1:25
Blattgröße	A 3
AB- Nr.:	19-1-935
Datum	11.12.19
gez.	MC